ՀԻՄՆԱԿԱՆ ԼՐԱԿԱԶՄԻ ԱՇԽԱՏԱՆՔԱՅԻՆ ԳԾԱԳՐԵՐԻ ԱՄՓՈՓԱԳԻՐ

ՆՇԱՆԱԿՈՒՄ	ԱՆՎԱՆՈՒՄԸ
1	ԲՈՎԱՆԴԱԿՈՒԹՅՈՒՆ, ԸՆԴՀԱՆՈՒՐ ՏՎՅԱԼՆԵՐ, ԲԱՑԱՏՐԱԳԻՐ
2	ԲԵՏՈՆԵ ԵԶՐԱՔԱՐԻ ԿՏՐՎԱԾՔ 150x300x1000
3	ՔԱՆԴՄԱՆ, ՆՈՐՈԳՄԱՆ ԾԱՎԱԼՆԵՐ

ԸՆԴՀԱՆՈՒՐ ՑՈՒՑՈՒՄՆԵՐ ԵՎ ԲԱՑԱՏՐԱԳԻՐ

1. ԵԼԱԿԵՏԱՅԻՆ ՏՎՅԱԼՆԵՐ՝
   - ՀԱՇՎԱՐԿԱՅԻՆ ՍԵՅՍՄԻԿ ՈՒԺԸ III ԳՈՏԻ
   - ՔԱՄՈՒ ՃՆՇՄԱՆ ՆՈՐՄԱՏԻՎԱՅԻՆ ԱՐԱԳՈՒԹՅՈՒՆԸ 35 ԿԳՈՒ/Մ^2
   - ՁՅԱՆ ԲԵՌՆՎԱԾՔԸ 70 ԿԳՈՒ/Մ^2
   - ՀԱՇՎԱՐԿԱՅԻՆ ՁՄԵՌԱՅԻՆ ՋԵՐՄԱՍՏԻՃԱՆԸ ԴՐՍՈՒՄ - 19՝C

2. ԲԱՑԱՏՐԱԳԻՐ

ՆԱԽԱԳԻԾԸ ՄՇԱԿՎԱԾ Է ՀԱՄԱՊԱՏԱՍԽԱՆ ՈԵՔ-ՊԸԱՇՁԲ-16/16-4 ՊԱՅՄԱՆԱԳՐԻ ԵՎ ՊԱՏՎԻՐԱՏՈՒԻ ՆԱԽԱԳԾԱՅԻՆ ԱՌԱՋԱԴՐԱՆՔԻ:

ՀՆԱՄԱԾ ԵԶՐԱՔԱՐԵՐԸ ՔԱՆԴՎՈՒՄ ԵՎ ՓՈԽԱՐԻՆՎՈՒՄ ԵՆ ՆՈՐ ԲԱԶԱԼՏԵ ԵԶՐԱՔԱՐԵՐՈՎ (160մ): ԵԶՐԱՔԱՐԵՐԻ ԿՈՂԱՅԻՆ ՄԱՍԵՐԸ ԱՍՖԱԼՏԱՊԱՏՎՈՒՄ ԵՆ:

ՇԻՆԱՐԱՐԱԿԱՆ ԱՇԽԱՏԱՆՔՆԵՐԻ ԿԱՏԱՐՄԱՆ ՀԱՄԱՐ ԿԱՊԱԼԱՌՈՒ ԿԱԶՄԱԿԵՐՊՈՒԹՅՈՒՆԸ ՊԵՏՔ Է ՈՒՆԵՆԱ ՔԱՂԱՔԱՇԻՆՈՒԹՅԱՆ ԲՆԱԳԱՎԱՌՈՒՄ ՇԻՆԱՐԱՐՈՒԹՅԱՆ ԻՐԱԿԱՆԱՑՄԱՆ ԼԻՑԵՆԶԻԱ՝ ՆԵՐԱՌՅԱԼ ԲՆԱԿԵԼԻ, ՀԱՍԱՐԱԿԱԿԱՆ ԵՎ ՇԻՆԱՐԱՐՈՒԹՅԱՆ ԸՆԹԱՑՔՈՒՄ ՕԳՏԱԳՈՐԾԻ ՄԵԿ ԻՆՔՆԱԹԱՓ, ՄԵԿ ՀԱՐՎԱԾՈՂ ՄՈՒՐՃ, ԵՐԿՈՒ ԿՏՐՈՂ ԳՈՐԾԻՔ, ԵՌԱԿՑՄԱՆ ԱՊԱՐԱՏ, ՈՒՆԵՆԱ 3 ՀՈԳՈՒՑ ԲԱՂԿԱՑԱԾ ԱՇԽԱՏԱՆՔԱՅԻՆ ԲՐԻԳԱԴ՝ ՄԵԿ ՄԱՍՆԱԳԵՏԻ (ՇԻՆԱՐԱՐ ԻՆԺԵՆԵՐ ԿԱՄ ԱՇԽՂԵԿ) ԳԼԽԱՎՈՐՈՒԹՅԱՄԲ:

ԱՐԱԲԿԻՐ ՎԱՐՉԱԿԱՆ ՇՐՋԱՆԻ ԵԶՐԱՔԱՐԵՐԻ ՎԵՐԱՆՈՐՈԳՈՒՄ				ՊԱՏՎԵՐ ԵՔ-ՊԸԱՇՁԲ-16/16-4		
ՏՆՕՐԵՆ	Գ. ՀԱԿՈԲՅԱՆ		ՃԱՐՏԱՐԱՊԵՏԱՇԻՆԱՐԱՐԱԿԱՆ ՄԱՍ	ՓՈՒԼ	ԹԵՐԹ	ԹԵՐԹԵՐ
Ն.Գ.Ճ.	Տ.ՀԱԿՈԲՅԱՆ			ԱՆ	1	3
			ԲՈՎԱՆԴԱԿՈՒԹՅՈՒՆ, ԸՆԴՀԱՆՈՒՐ ՏՎՅԱԼՆԵՐ, ԲԱՑԱՏՐԱԳԻՐ	«ՀԱԶԱՐԱՇԵՆ» ՍՊԸ		

Բ *ԱՃԱԼՏԵ* ԵԶՐԱՔԱՐԻ ԿՏՐՎԱԾՔ
150x300x1000

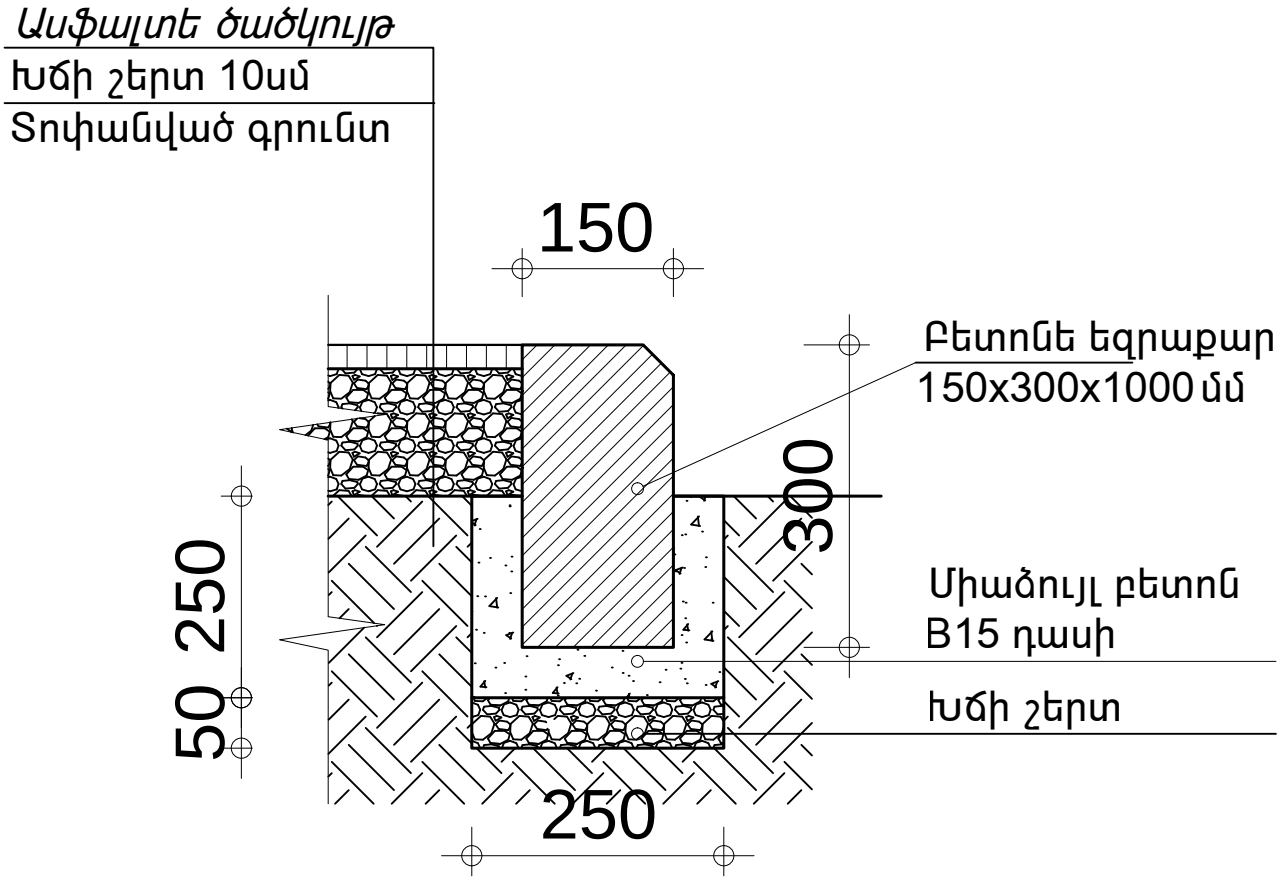

ԱՐԱԲԿԻՐ ՎԱՐՉԱԿԱՆ ՇՐՋԱՆԻ ԵԶՐԱՔԱՐԵՐԻ ՎԵՐԱՆՈՐՈԳՈՒՄ				ՊԱՏՎԵՐ ԵՔ-ՊԸԱՇՁԲ-16/16-4		
			ՃԱՐՏԱՐԱՊԵՏԱՇԻՆԱՐԱՐԱԿԱՆ ՄԱՍ	ՓՈՒԼ	ԹԵՐԹ	ԹԵՐԹԵՐ
Ն.Գ.Ճ.	Տ.ՅԱԿՈԲՅԱՆ			ԱՆ	2	3
			ԲԵՏՈՆԵ ԵԶՐԱՔԱՐԻ ԿՏՐՎԱԾՔ 150x300x1000	«ՀԱՁԱՐԱՇԵՆ» ՍՊԸ		

ՔԱՆԴՄԱՆ, ՆՈՐՈԳՄԱՆ ԾԱՎԱԼՆԵՐ

- Ասֆալտի քանդում - 8.5մ³
- Բազալտե եզրաքարերի քանդում հիմքով- 160գմ
- Հողի քանդում -11m³
- Խճի շերտի փռում - 11.5m³
- Բազալտե եզրաքարերի տեղադրում - 160գմ
- Եզրաքարերի կողային մասերի ասֆալտապատում - 80քմ

ԱՐԱԲԿԻՐ ՎԱՐՉԱԿԱՆ ՇՐՋԱՆԻ ԵԶՐԱՔԱՐԵՐԻ ՎԵՐԱՆՈՐՈԳՈՒՄ				ՊԱՏՎԵՐ ԵՔ-ՊԸԱՇՁԲ-16/16-4		
			ՃԱՐՏԱՐԱՊԵՏԱՇԻՆԱՐԱՐԱԿԱՆ ՄԱՍ	ՓՈՒԼ	ԹԵՐԹ	ԹԵՐԹԵՐ
Ն.Գ.Ճ.	Տ.ՀԱԿՈԲՅԱՆ			ԱՆ	3	3
			ՔԱՆԴՄԱՆ, ՆՈՐՈԳՄԱՆ ԾԱՎԱԼՆԵՐ	«ՀԱՁԱՐԱՇԵՆ» ՍՊԸ		